WIN CLIMATIC®

Notice d'installation de la pergola

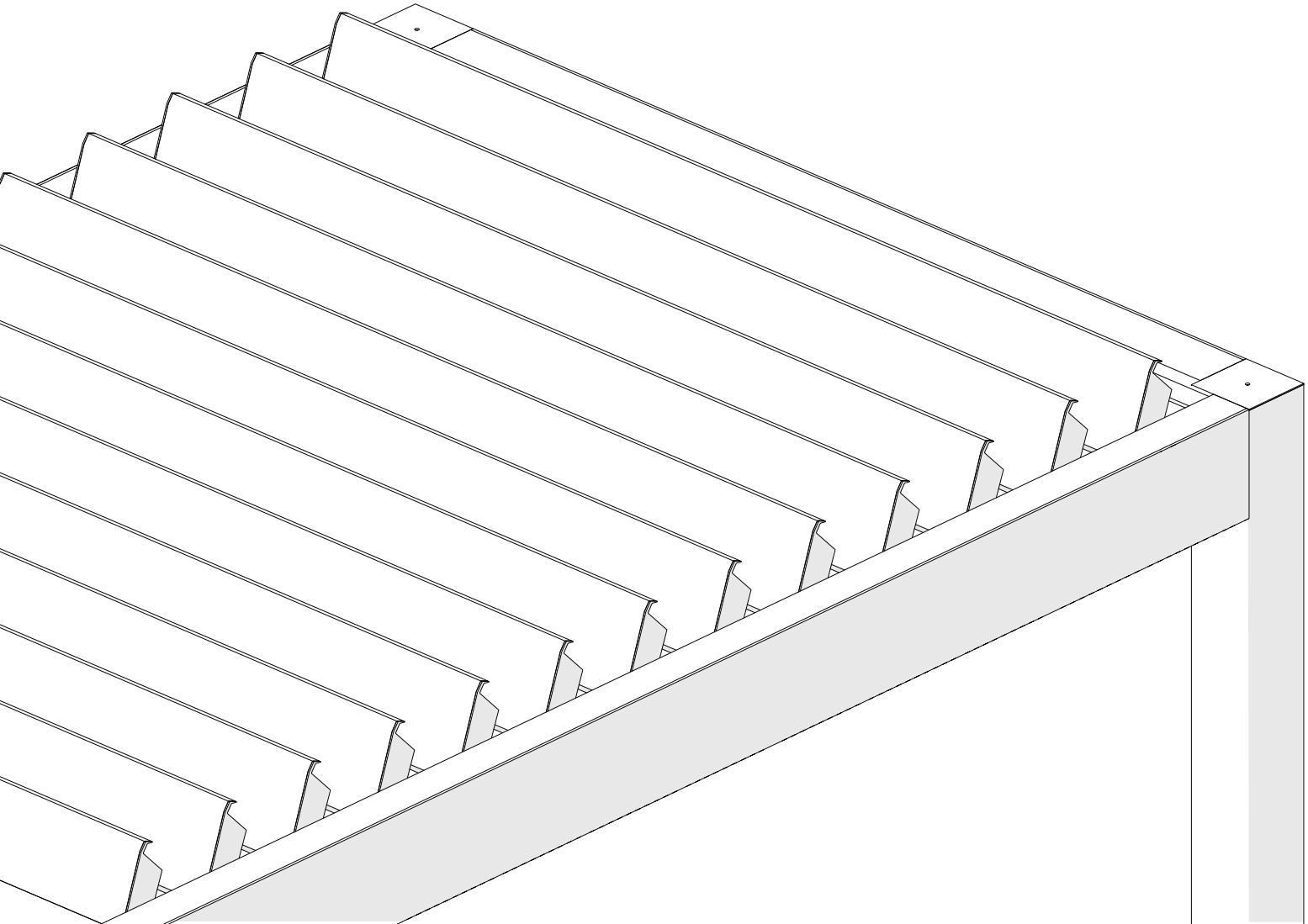

Préparation au montage 3

Connexion des marques d'assemblage avec des poteaux porte 4

Liaison des couronnes en S dans le sens de la largeur avec les poteaux 5

Liaison couronnes W dans le sens de l'extension avec poteaux 6

Mesurage final de la structure et ancrage au support 7

Ouvrages étanches et mise en place de blocs drainants 8

Installation de la lamelle motrice 9

Installation du profil de contrôle 10

Installation d'autres lames 11

Installation des profilés de fermeture 12

Pose des grills de masquage de couronne 13

Pose des trappes de visite 14

Installation des couvre-poteaux 15

ÉQUIPEMENT SUPPLÉMENTAIRE

Installation de lamelles avec éclairage LED 16

1. Préparation au montage

Avant de commencer le montage, assurez-vous que l'état des éléments est conforme à la documentation.

Vérifiez la longueur des profils sur la base de la documentation.

Comparez les dimensions de la documentation avec le lieu d'installation réel.

Préparer le lieu d'installation.

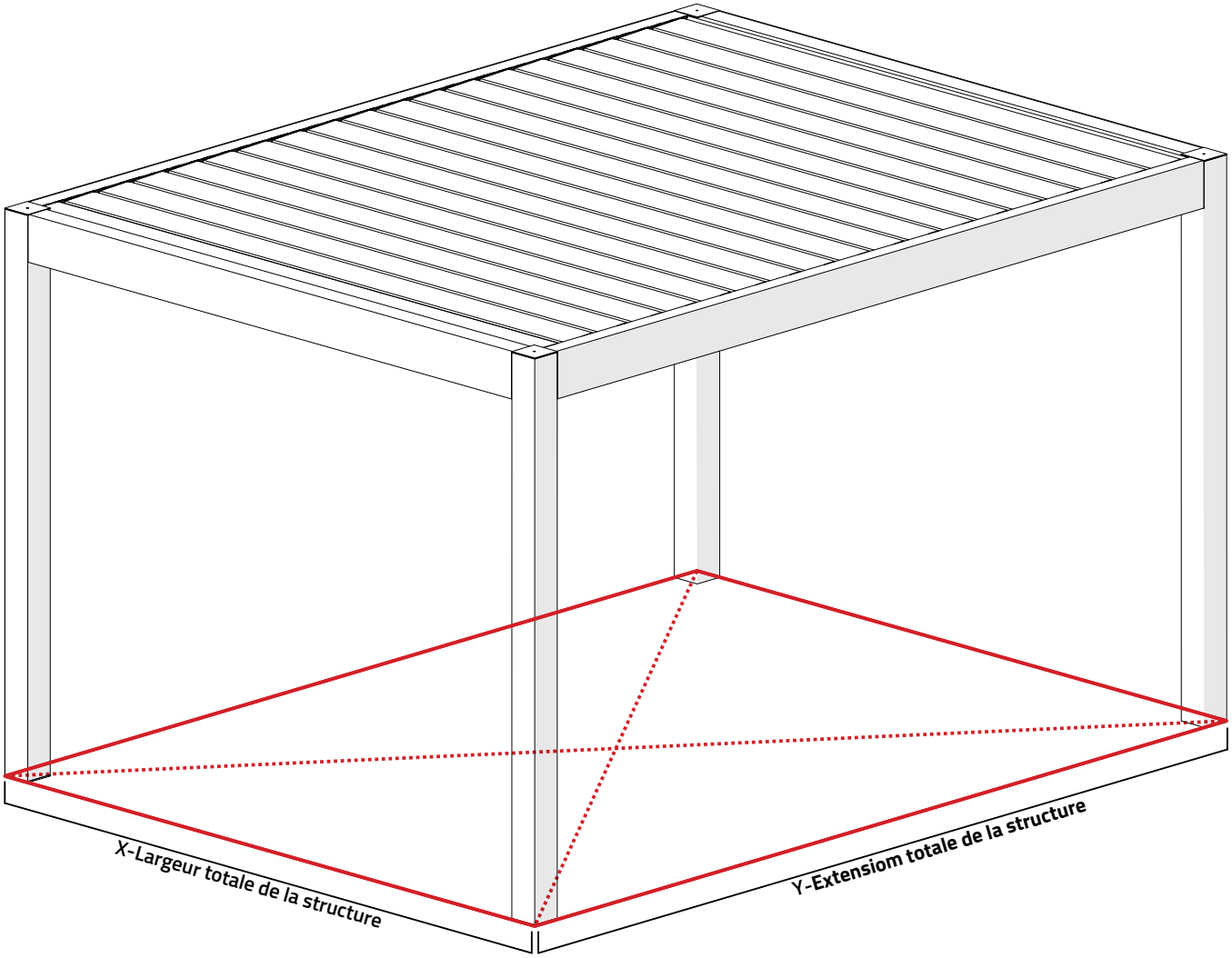

1. **Déterminer la largeur totale de la structure et l'extencion au sol**
2. **Désignez les points pour des marques de montages**
3. **Vérifiez les diagonales après avoir marqué les points pour les marques de montage dans le sol.**
4. **Dessinez des emplacements pour les marques de montage.**

2. Connexion des marques de montage avec des poteaux de support

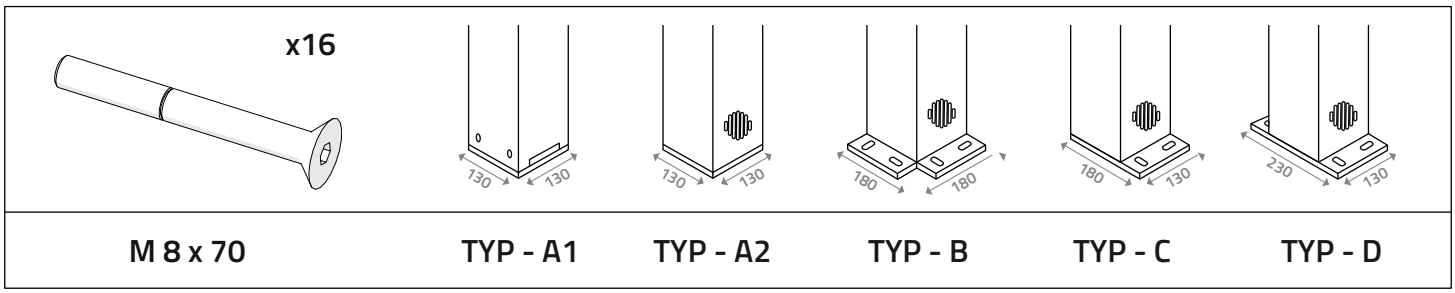

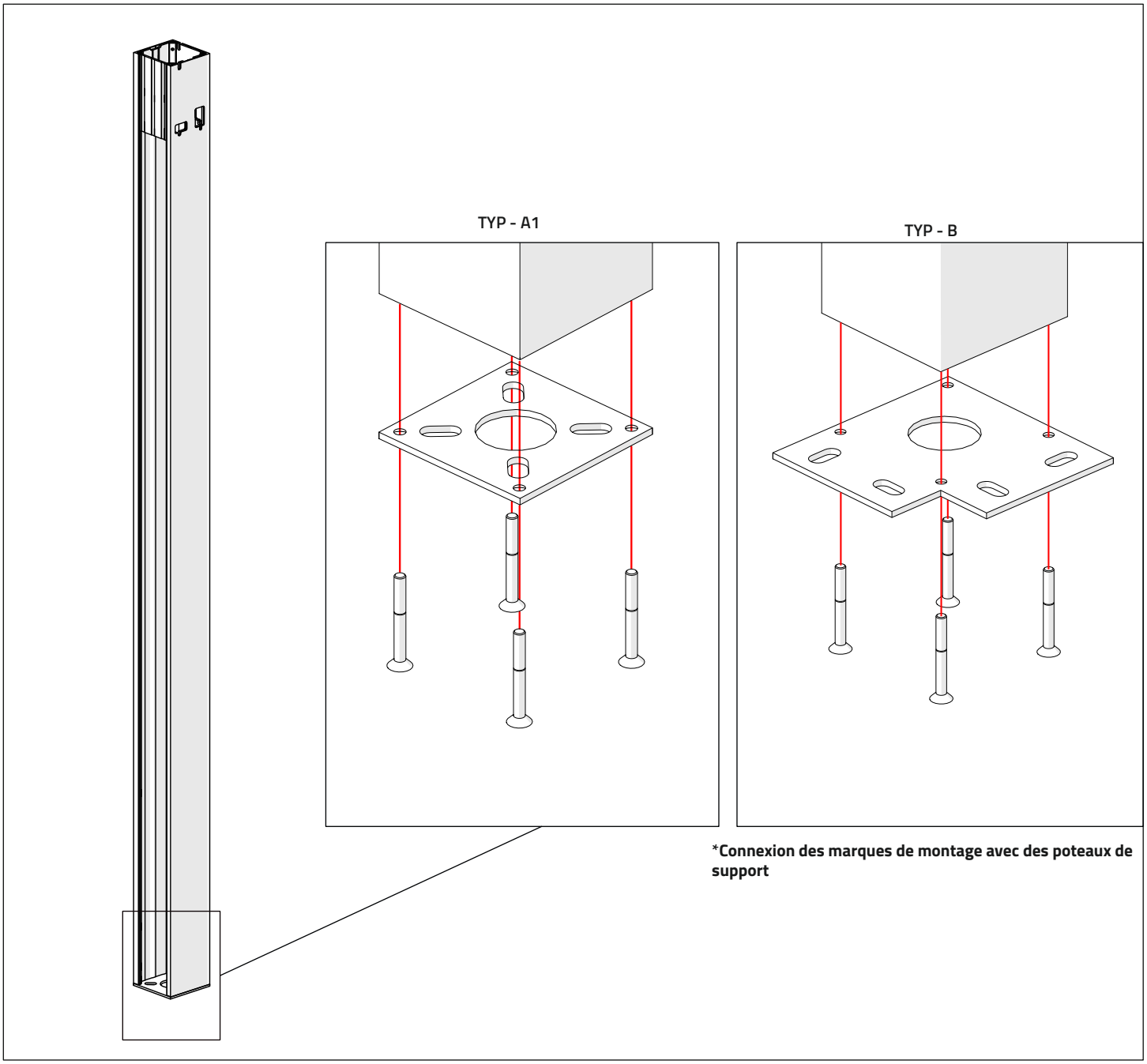

2.1 **Nous connectons les marques de montage au poteau avec les vis fournies,**
(la marque de montage TYP-A2 est vissée au poteau en production)

2.2 **Nous répétons cette étape avec les poteaux restants**

3. Relier les couronnes S dans le sens de la largeur avec les poteaux de support

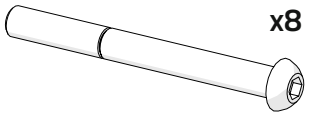 x8	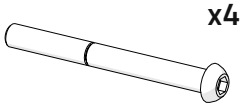 x4
M 8x70	M 6x60

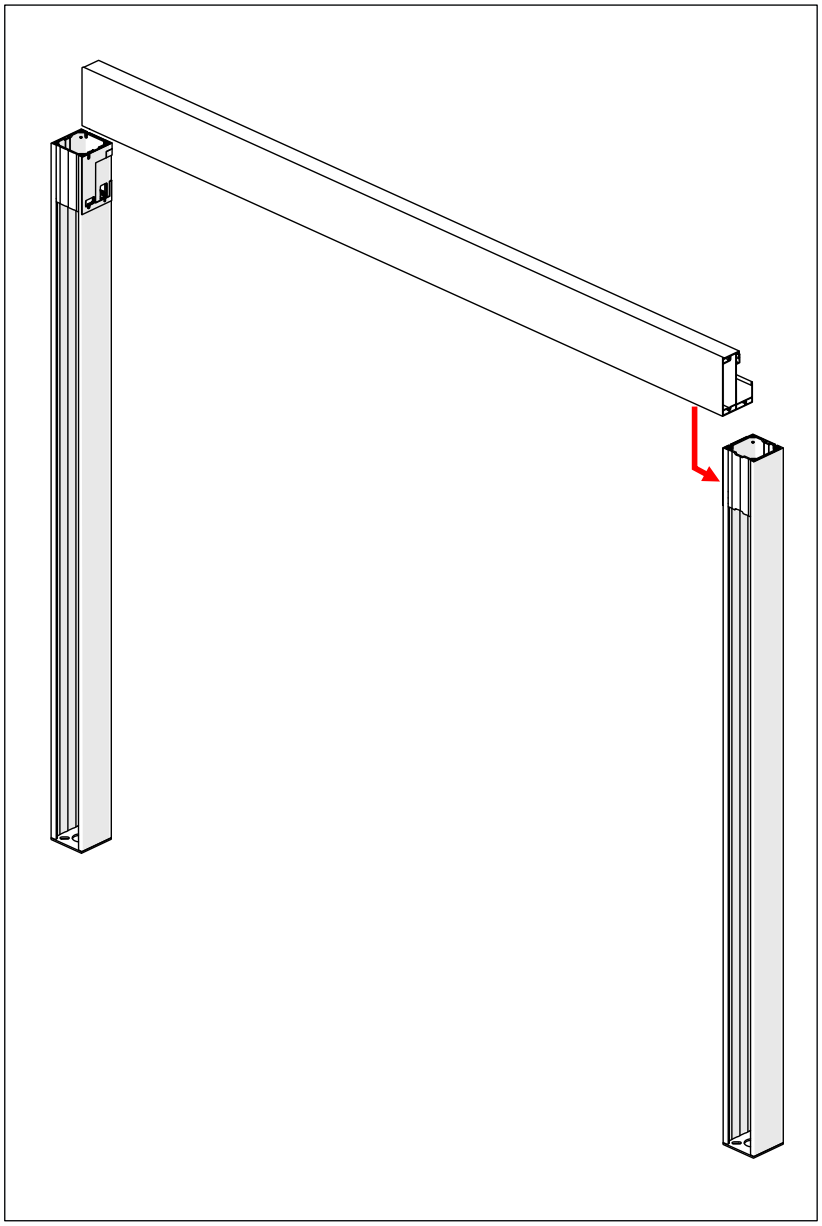

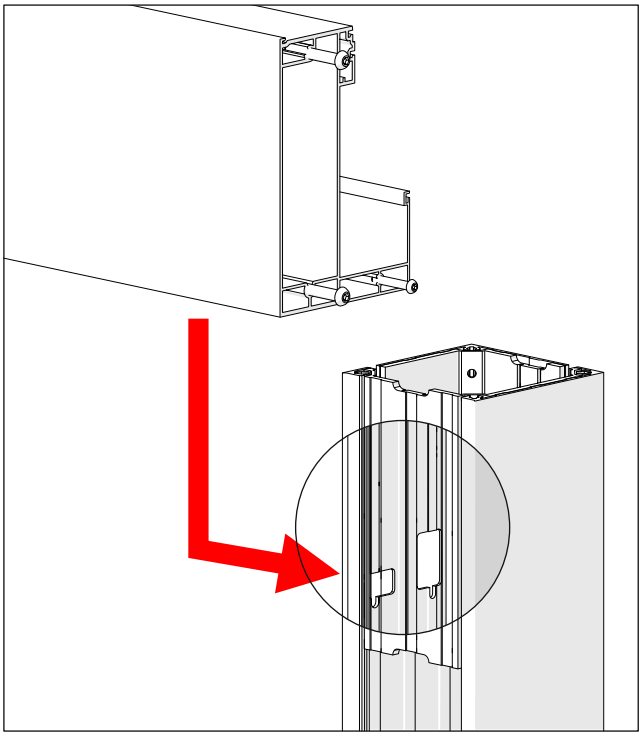

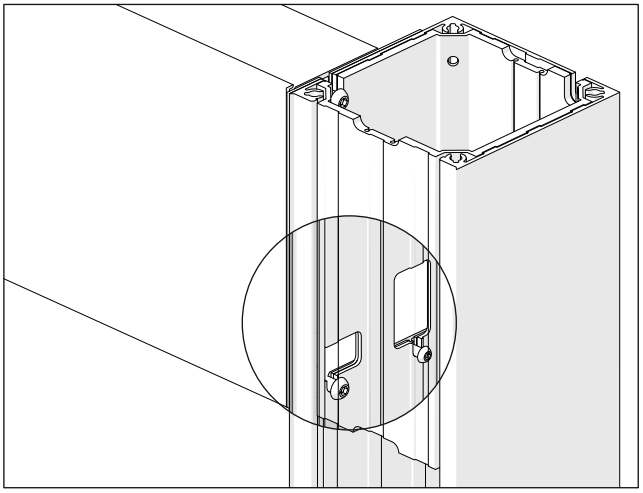

3.1 **Relier les couronnes S dans le sens de la largeur avec les poteaux de support**

3.2 **Nous le mettons dans les trous appropriés des poteaux et le vissons (en laissant un espace).**

3.3 **Nous répétons l'étape avec la deuxième couronne et les poteaux restants.**

4. Liaison des couronnes Wsur l'extension avec des poteaux support

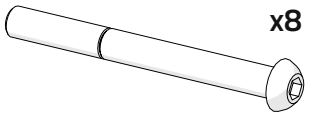

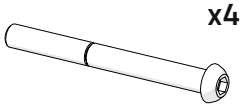

M 8x70	M 6x60

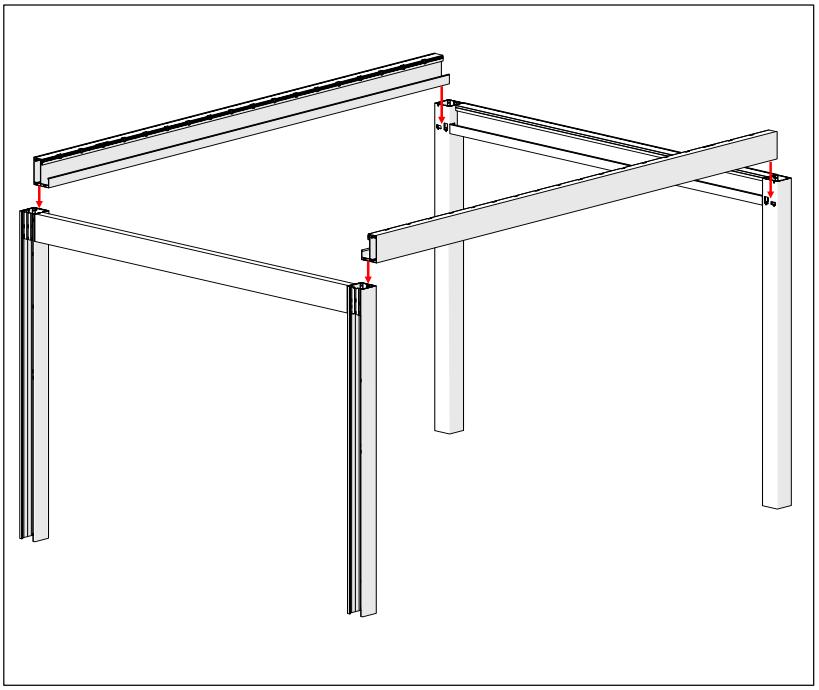

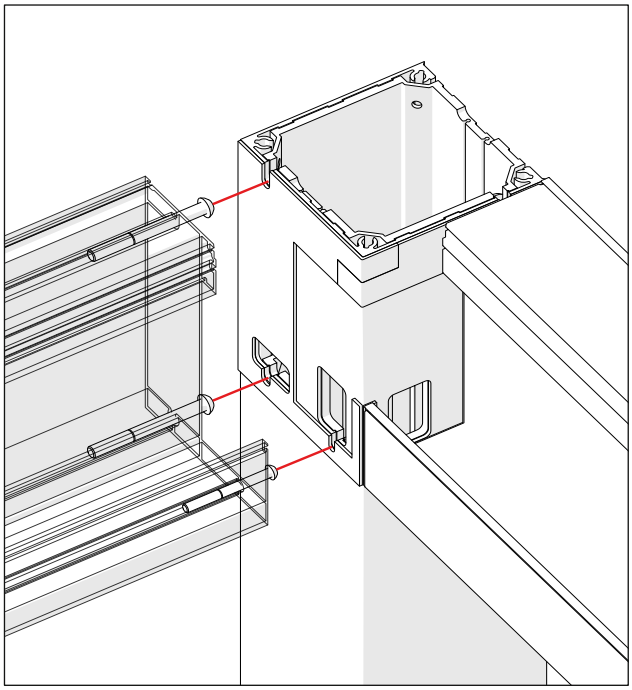

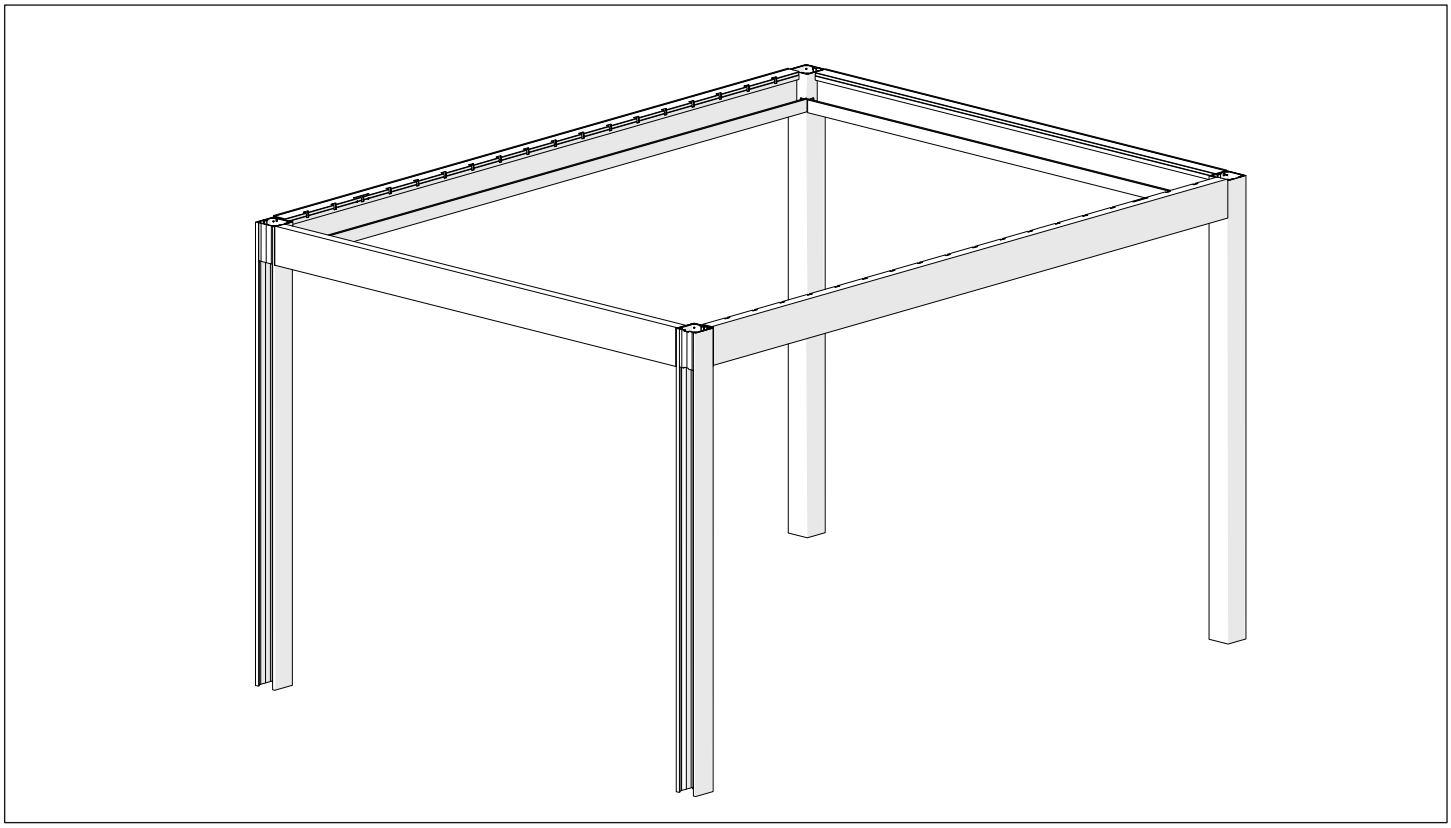

4.1 Placez la couronne, marquée des autocollants W1 et W2, avec les vis vissées, sur les poteaux.

4.2 Insérez les trous appropriés dans les poteaux et vissez-les (en laissant du jeu).

4.3 Répétez l'étape avec la deuxième couronne et les poteaux restants.

4.4. Serrez tous les boulons reliant les profils de couronne aux poteaux.

5. Mesure finale de la structure et ancrage au support

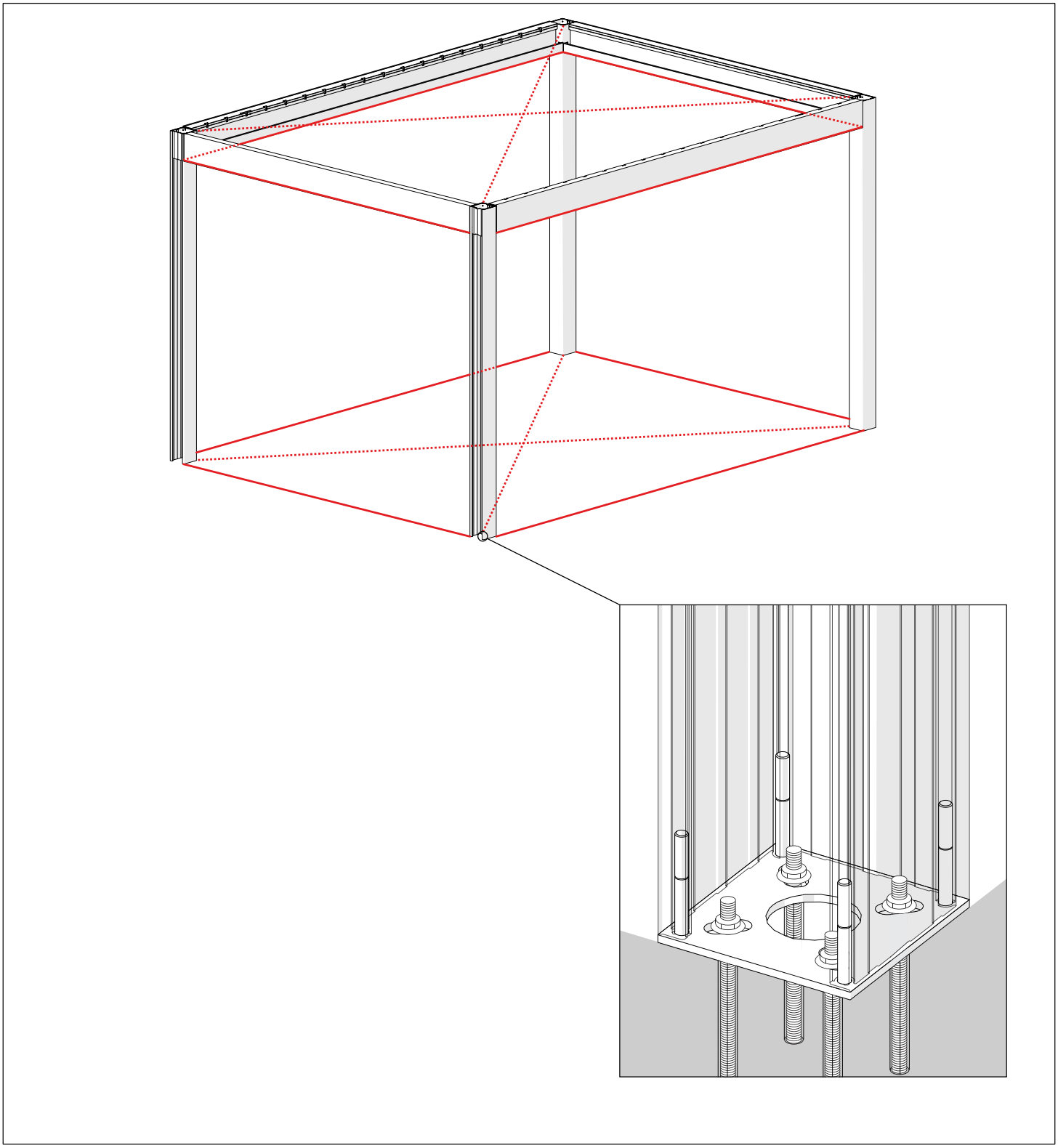

5.1 Nous effectuons le mesurage final de la structure, vérifions l'espacement des poteaux au sol et au sommet, et les dimensions des diagonales de la structure au sol et au sommet et en diagonale.

5.2. Percez des trous aux endroits préalablement marqués.

5.3 L'ancre chimique est placée dans les trous percés.

5.4 Tous les poteaux sont fixés avec des tiges filetées et des écrous.

6. Étanchéité des structures et installation de grilles de drainage

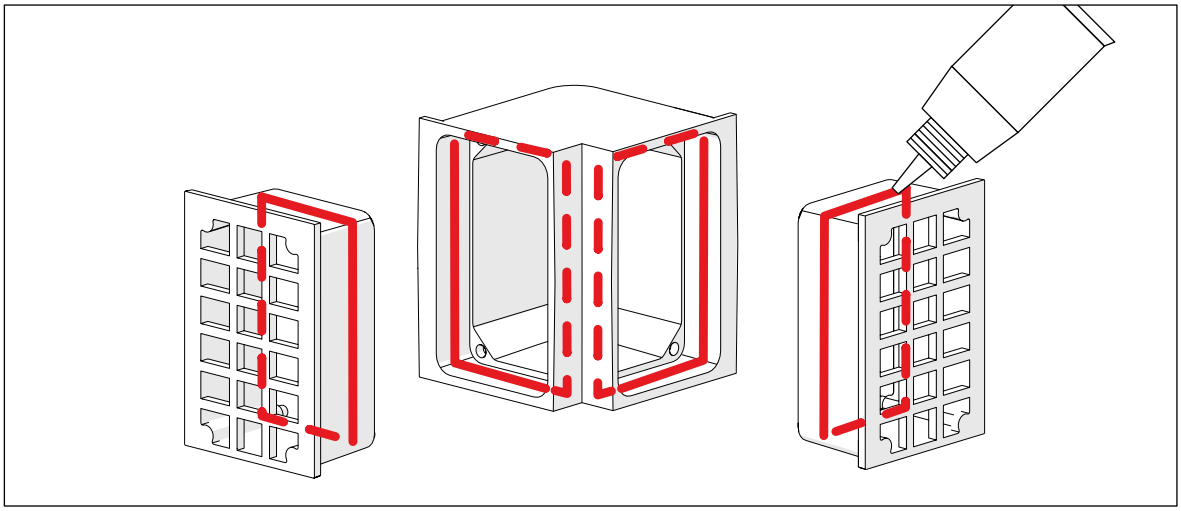

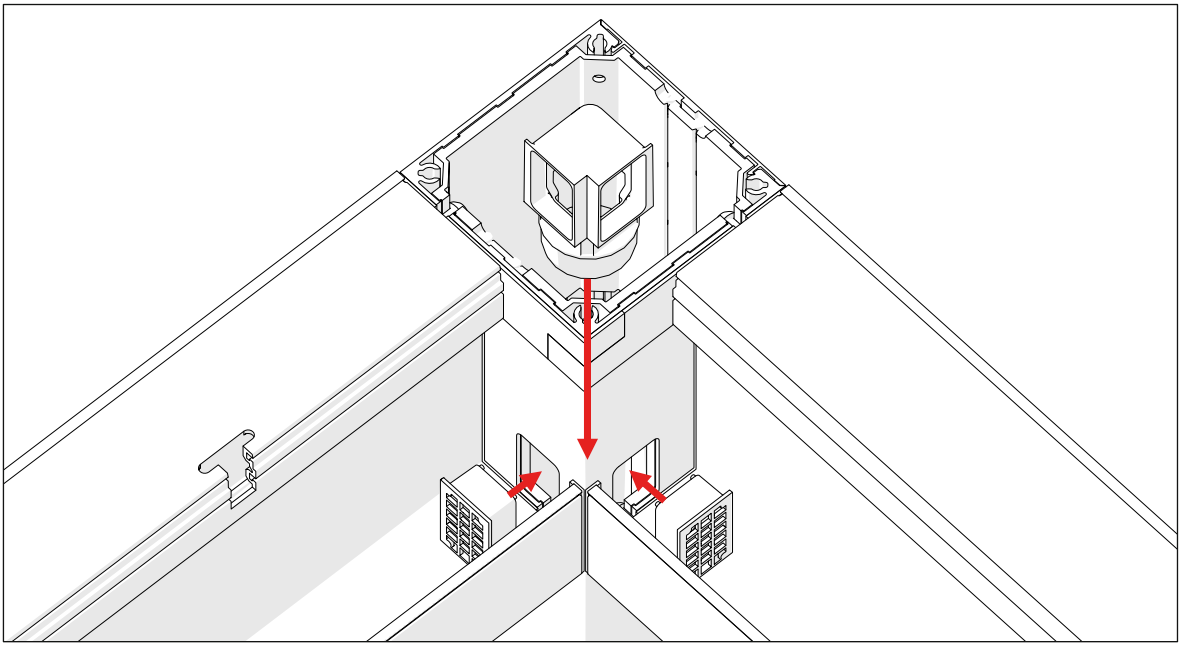

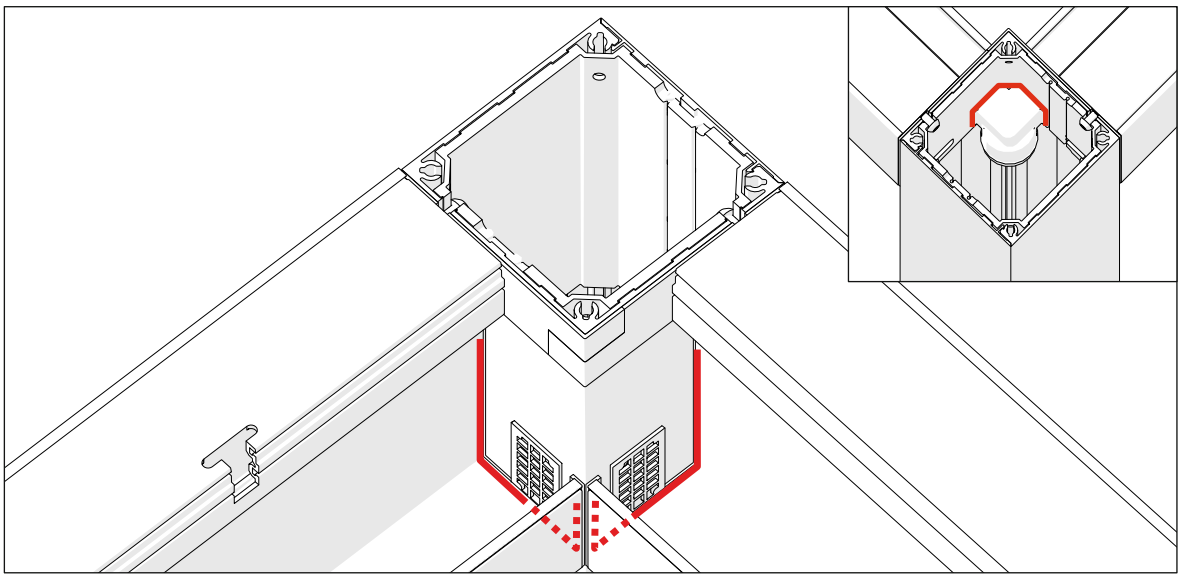

6.1 Appliquez un composé d'étanchéité sur les coudes et les grilles de vidange.

6.2 Insérer les coudes de l'intérieur de la colonne et les grilles du côté des gouttières. Le tout est attaché au poteau.

6.3 Le joint de la couronne et de poteaux est scellé avec un composé de scellement.

6.4 Nous scellons les éléments connectés de l'intérieur de la colonne.

7. Installation des lamelles motrices

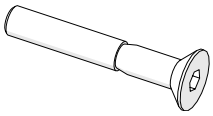 x2	
M 6x35	

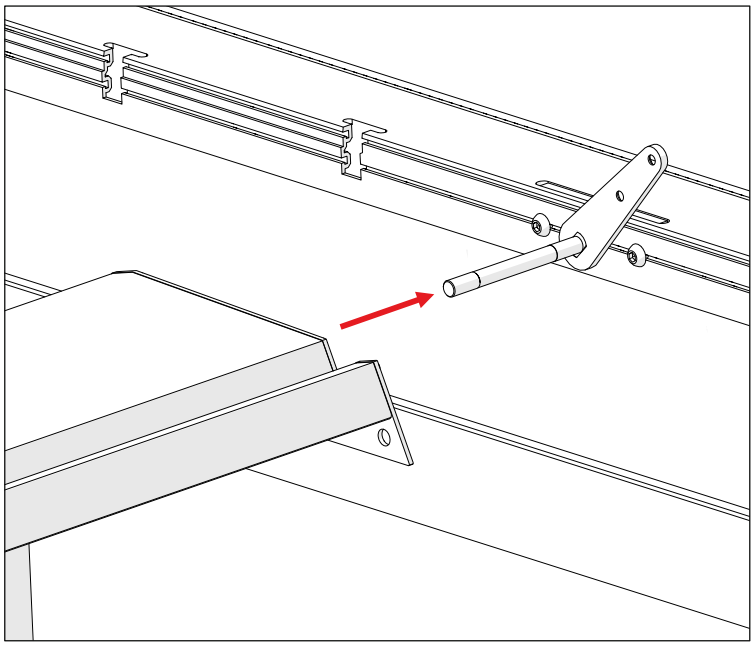

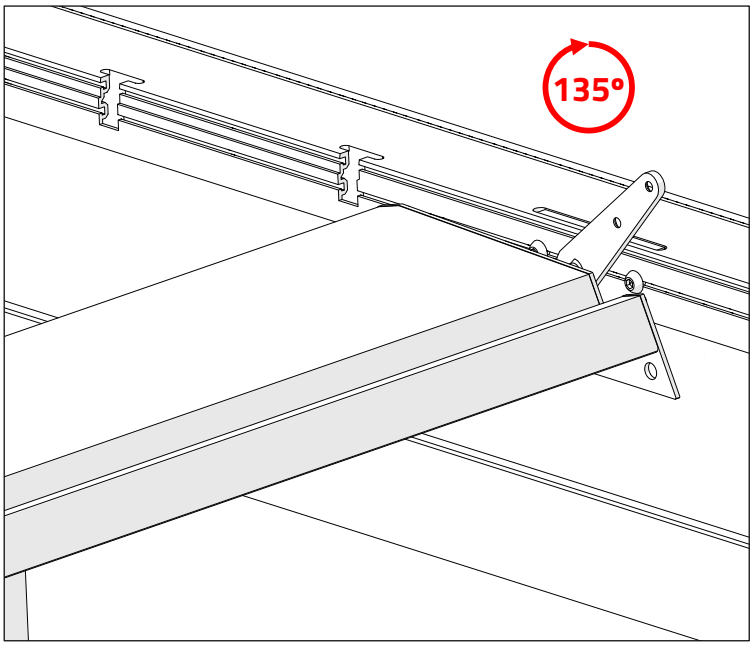

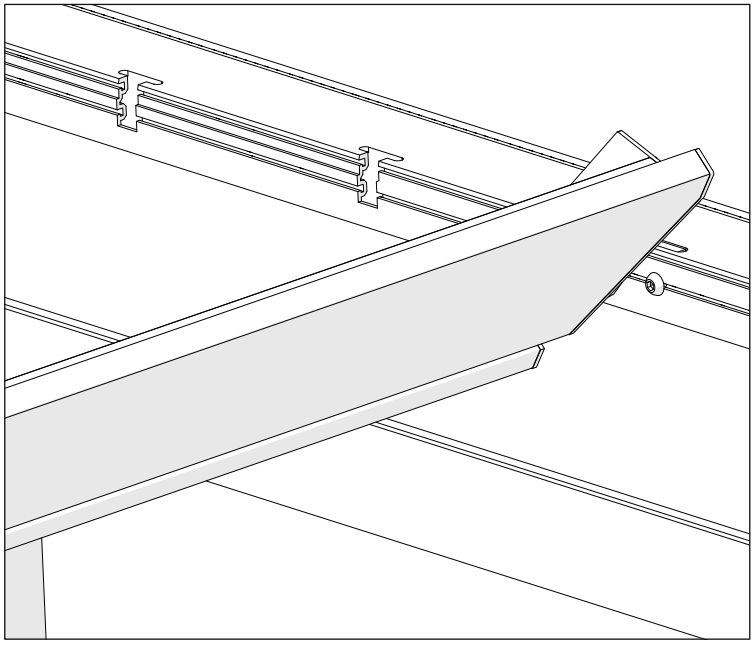

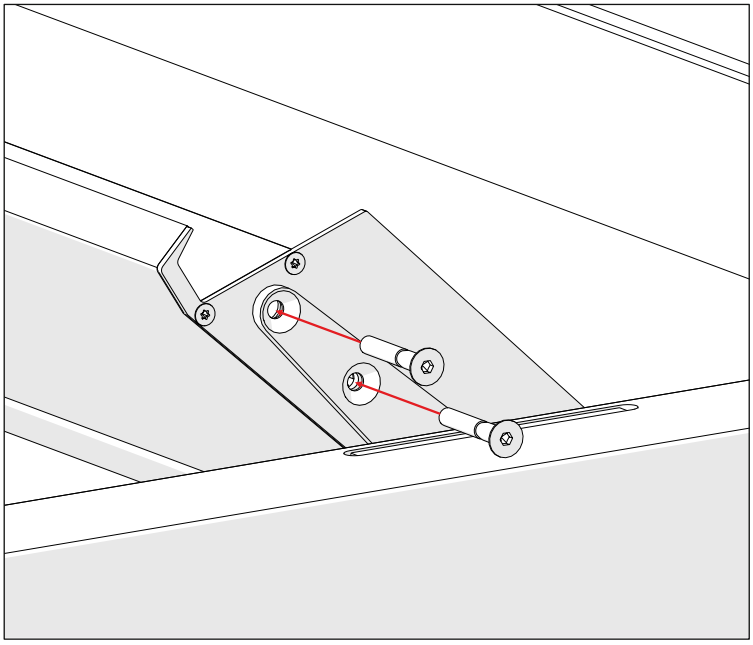

7.1 Réglez la tige d'entraînement sur la position 135° à l'aide de la télécommande.

7.2. Faites glisser la lamelle sur la tige d'entraînement.

7.3 Nous tournons la lamelle en position 135°.

7.4 Vissez la lamelle à l'entraînement avec des vis.

8. Installation du profil de contrôle

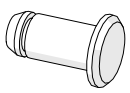 x1	x1	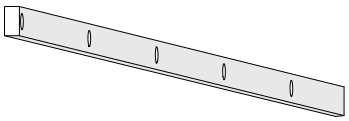
M 6x35	AR-POS-8	**profil de contrôle**

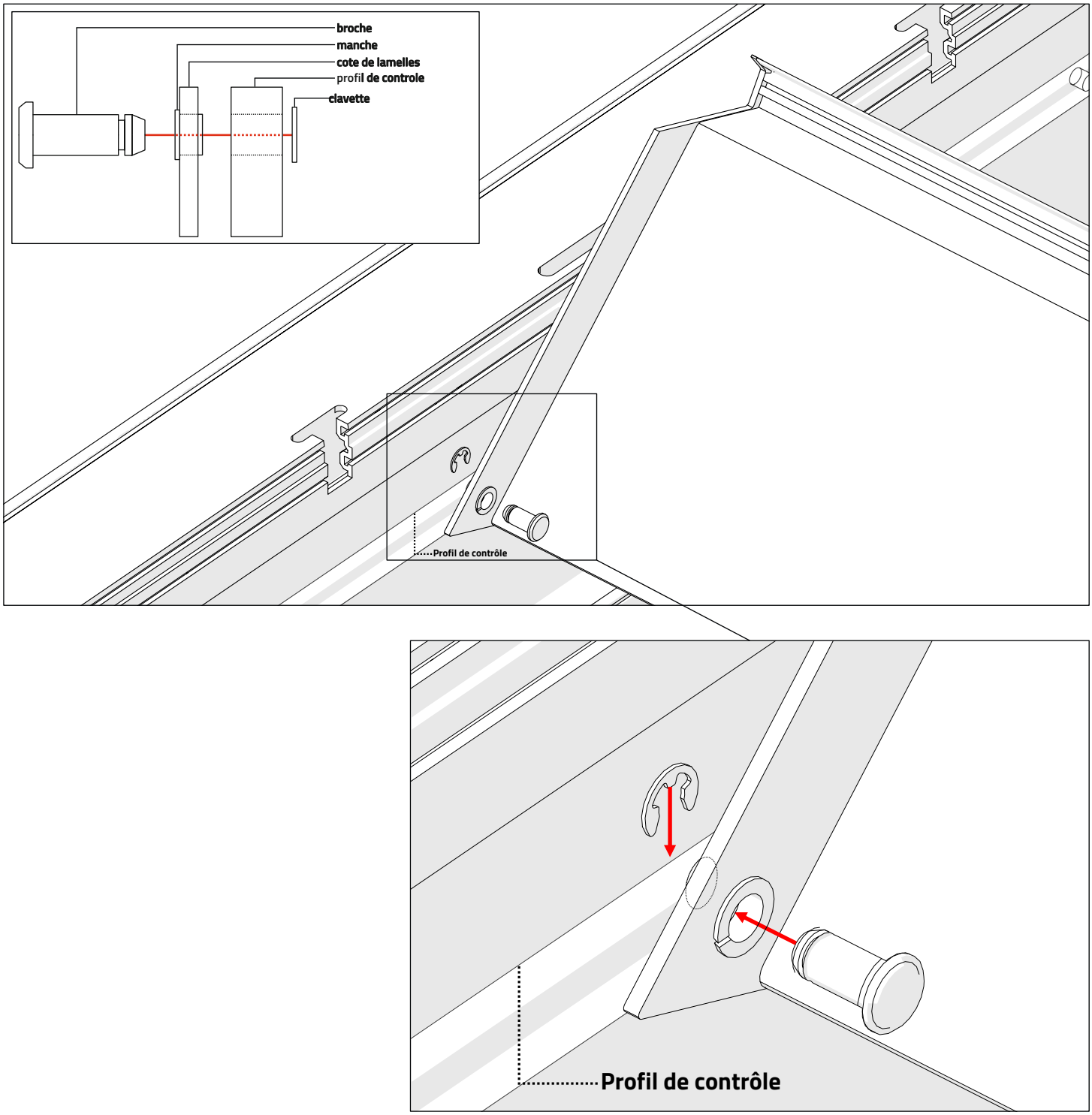

8.1 **Placez le profil de contrôle dans la gouttière derrière la lamelle.**

8.2 Reliez la lamelle et le profil avec une vis.

8.3 Fixez les deux éléments avec une goupille fendue par l'arrière.

8.4 Le profil de contrôle peut être appuyé contre la gouttière afin de s'assurer que le profil ne se plie pas avant d'installer les lattes restantes.

9. Installation d'autres lamelles

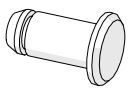 x1	x1
M 6x35	AR-POS-8

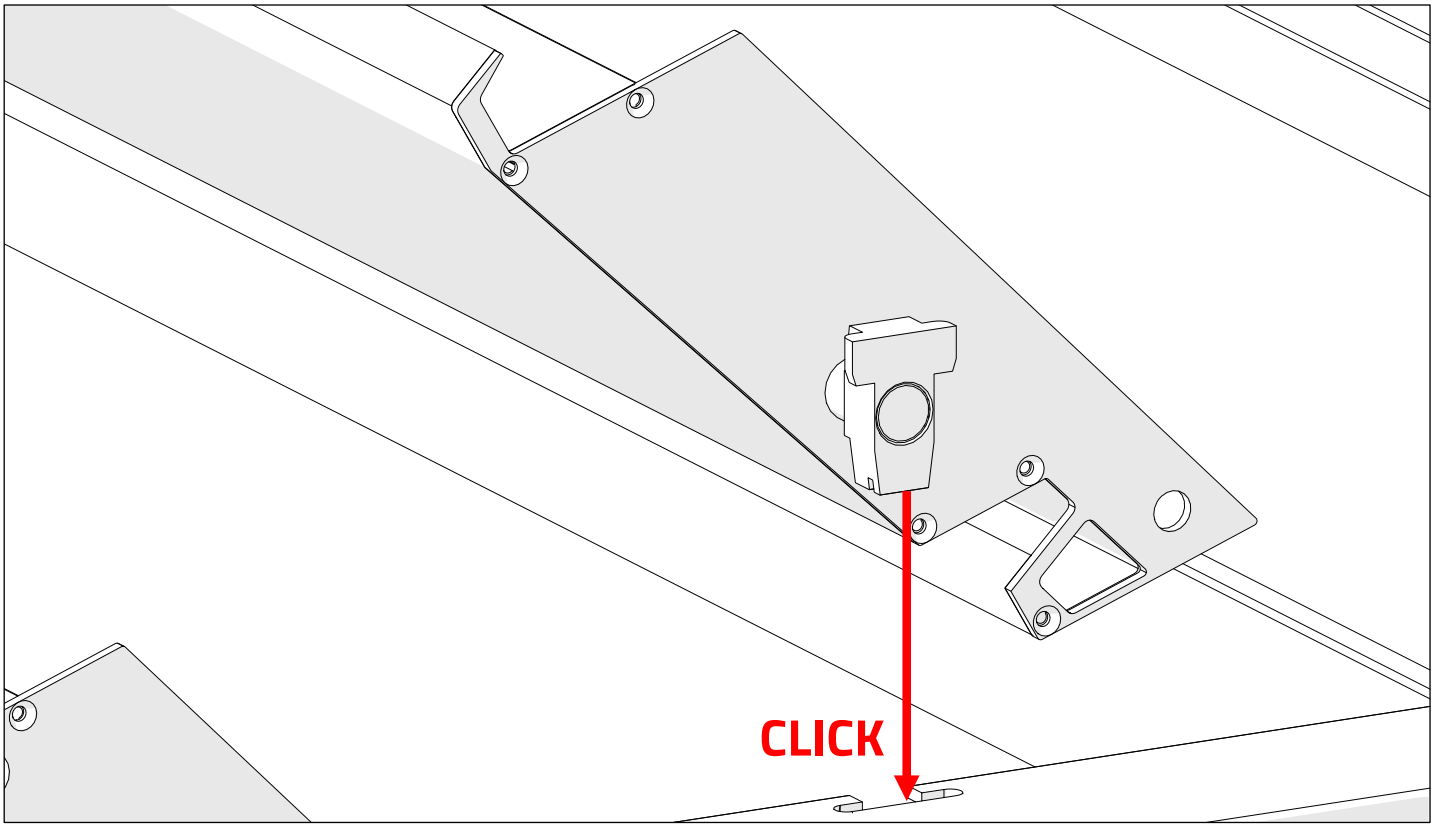

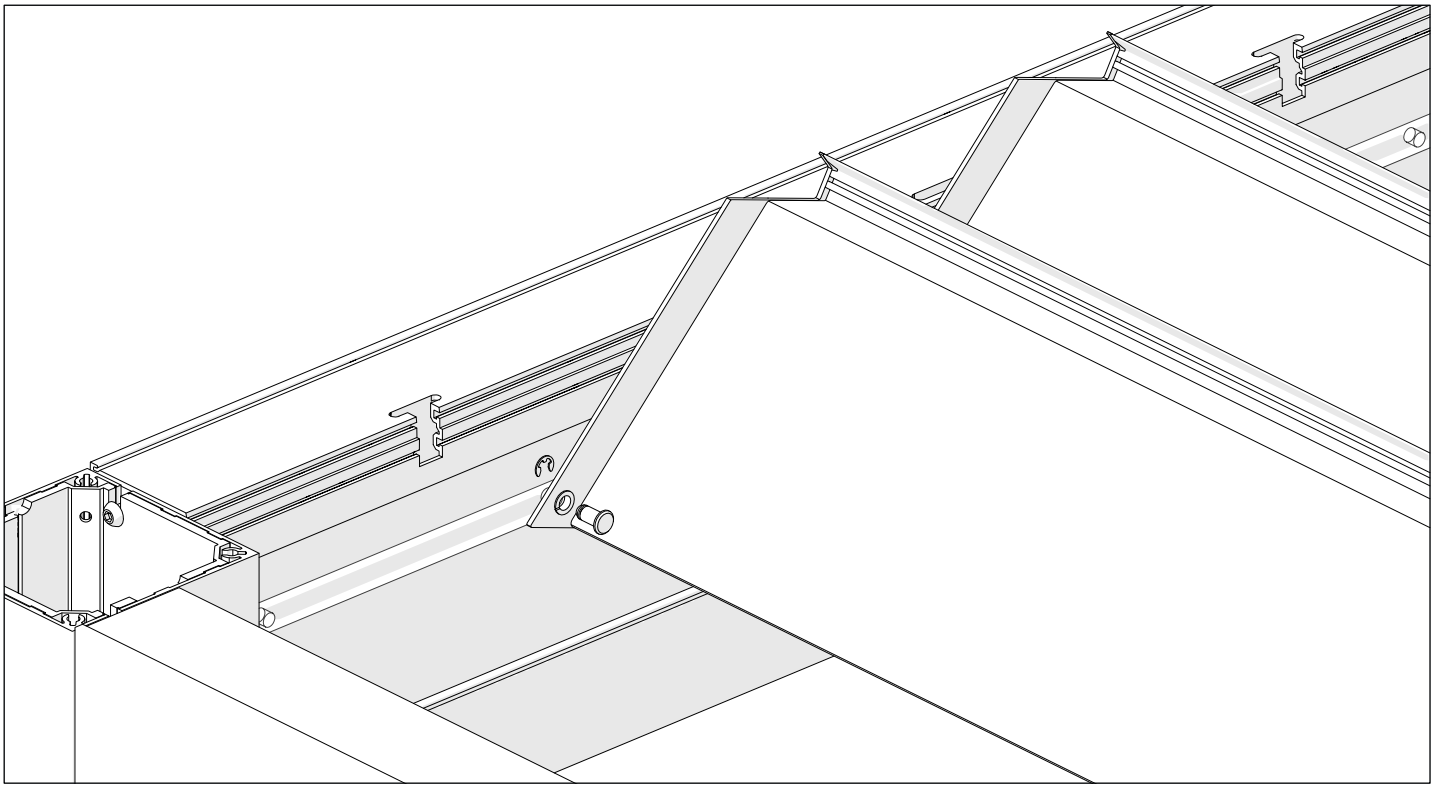

9.1 Les lamelles restantes sont insérées par le haut dans les trous de la couronne.

9.2 Après avoir placé les lamelles, fixez-les au profil de contrôle (voir sections 8.2, 8.3).

9.3 Nous répétons l'opération pour installer toutes les lamelles.

10. Pose de profilés de fermeture

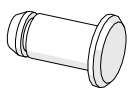 x1	x1	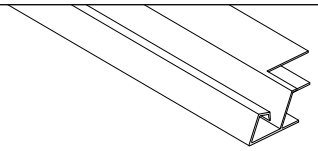 x1	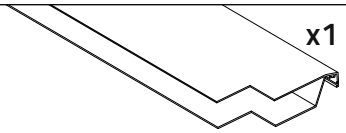 x1
M 6x35	AR-POS-8	**Profil de fermeture 1**	**Profil de fermeture 2**

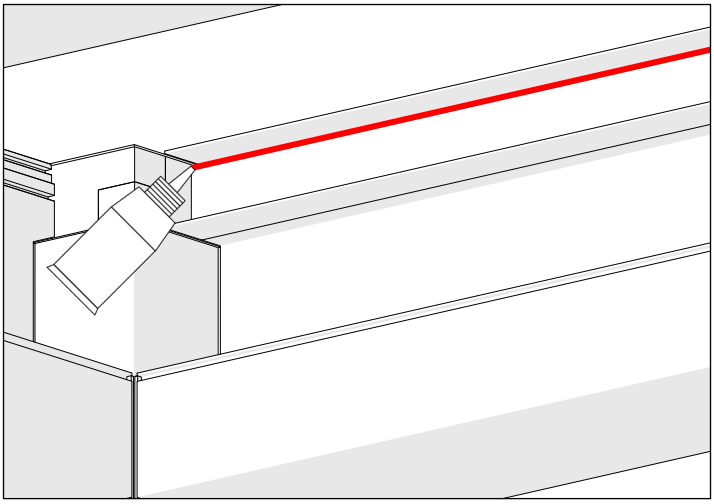

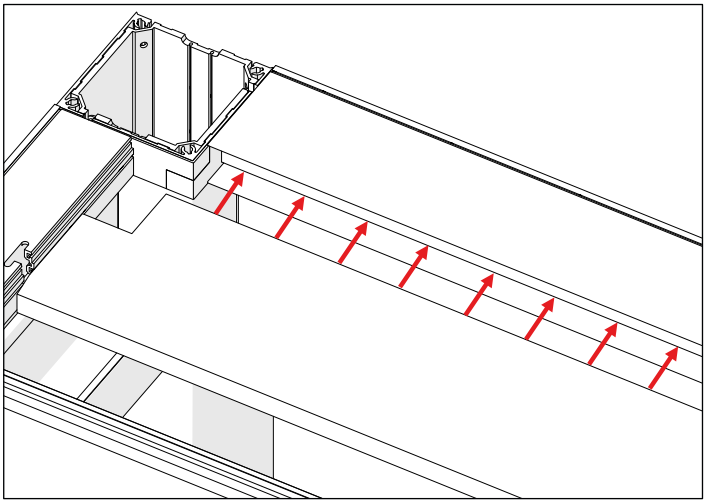

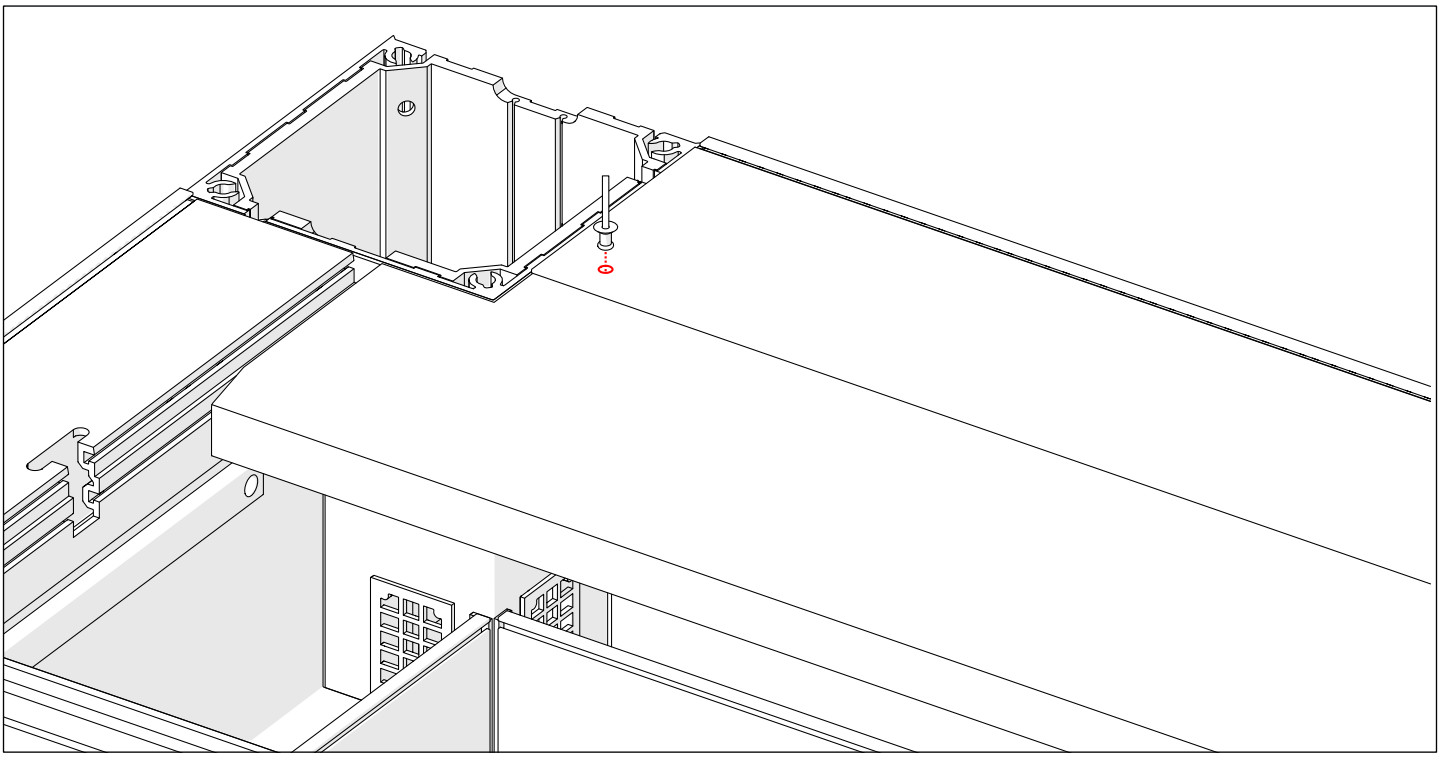

10.1 Nous scellons le bord intérieur du profil porteur avec de la colle.

10.2 Vérifier lequel des profilés épouse la forme des lamelles fermées, insérer le profilé de fermeture à l'intérieur du profilé porteur.

10.3 Nous fixons le profil dans les trous percés avec des rivets ou des vis.

10.4 Répétez les étapes avec le deuxième profilé de fermeture du côté opposé.

11. Installation de couvre-couronnes sur l'extension

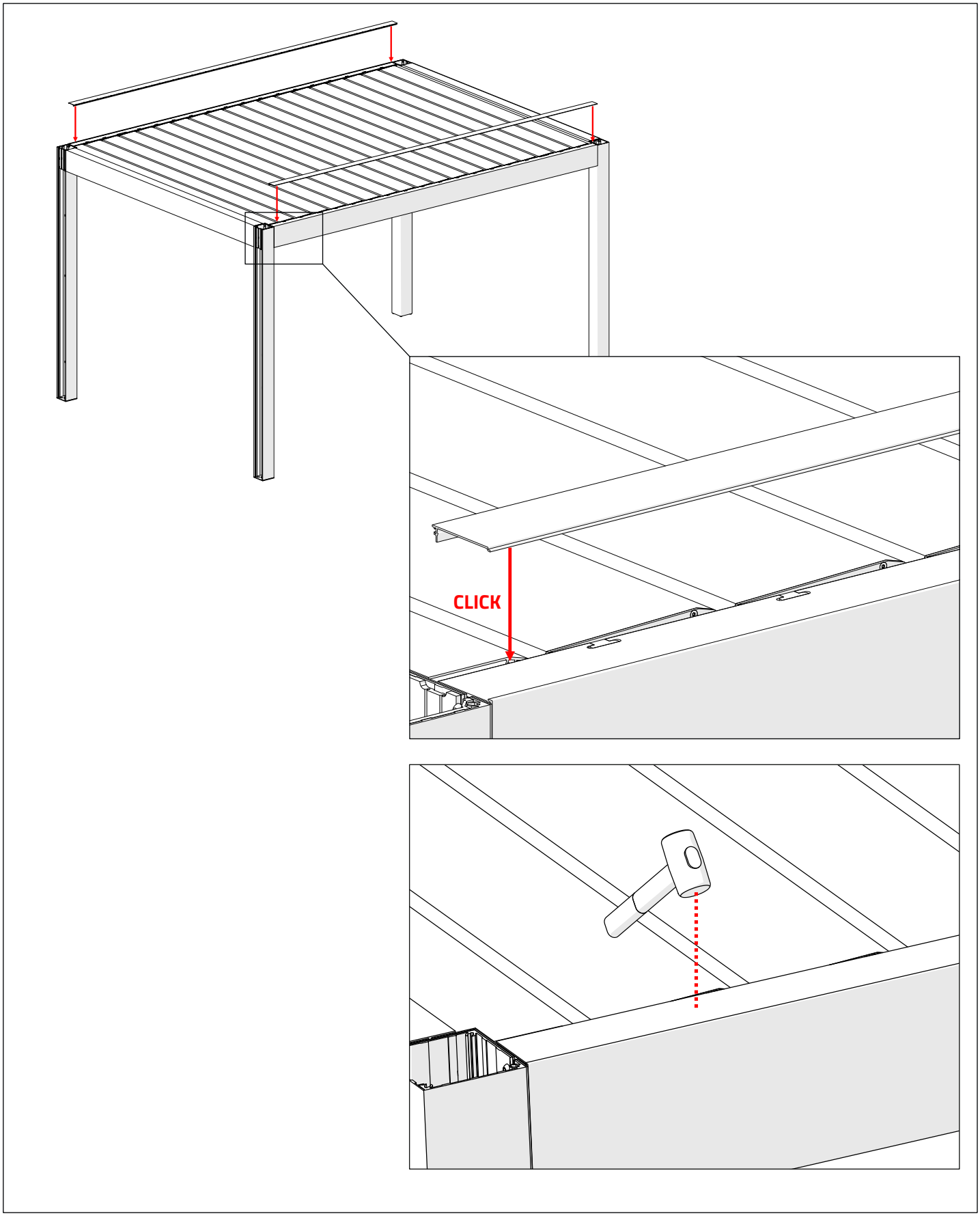

11.1 Installez le couvercle en l'encliquetant dans la couronne.

11.2 Nous vérifions que le loquet est bien enclenché à l'aide d'un marteau à tête molle.

Attention! Le couvercle de la couronne, dans lequel l'entraînement est placé, a une fraise pour le montage des lamelles d'entraînement.

12. Installation de trappes de visite.

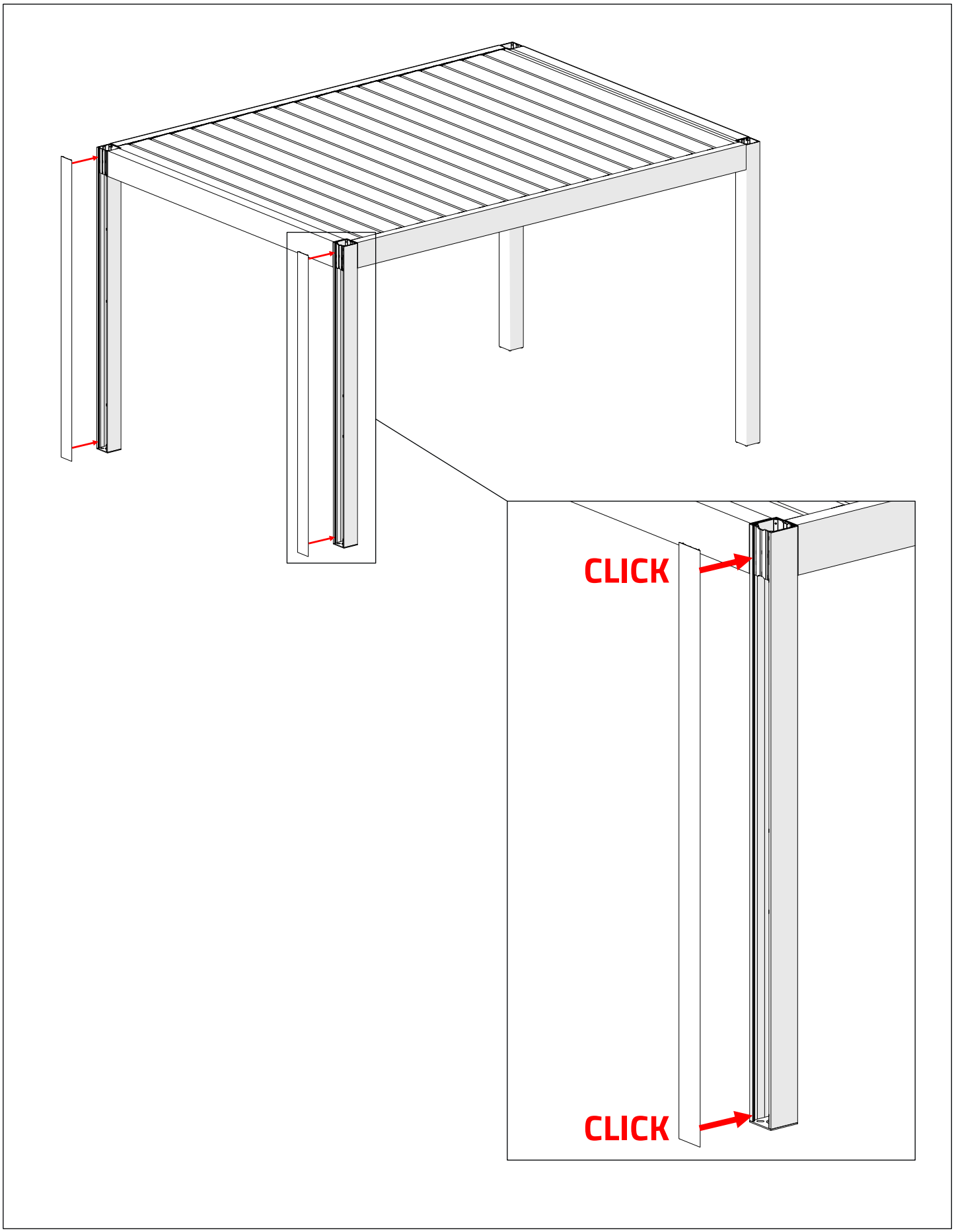

12.1 Installez la trappe d'inspection en cliquant dessus, en commençant par le bas.

13. Pose de couvre-poteaux

x16	x4	x4	x4
M 6x35	NIT 4x12	Barre plate de montage	Barre plate de montage

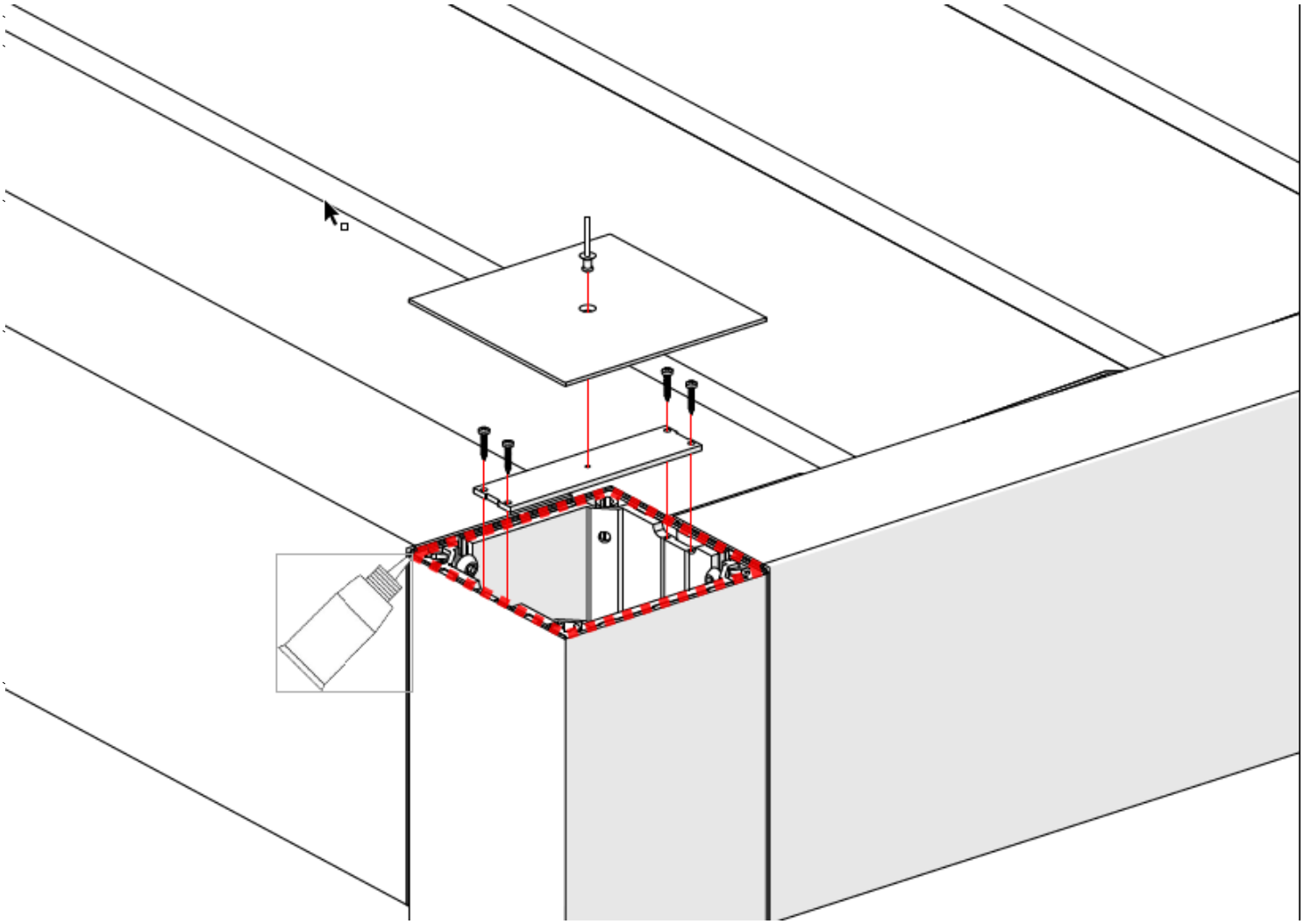

13.1 Sceller les bords du poteau porteur avec le mastic BOLL

13.2 La barre plate doit être connectée avec des vis

13.3 Placez la cantonnière sur la barre plate et utilisez des rivets pour la fixer.

13.4 Répétez toutes les étapes sur les poteaux restants.

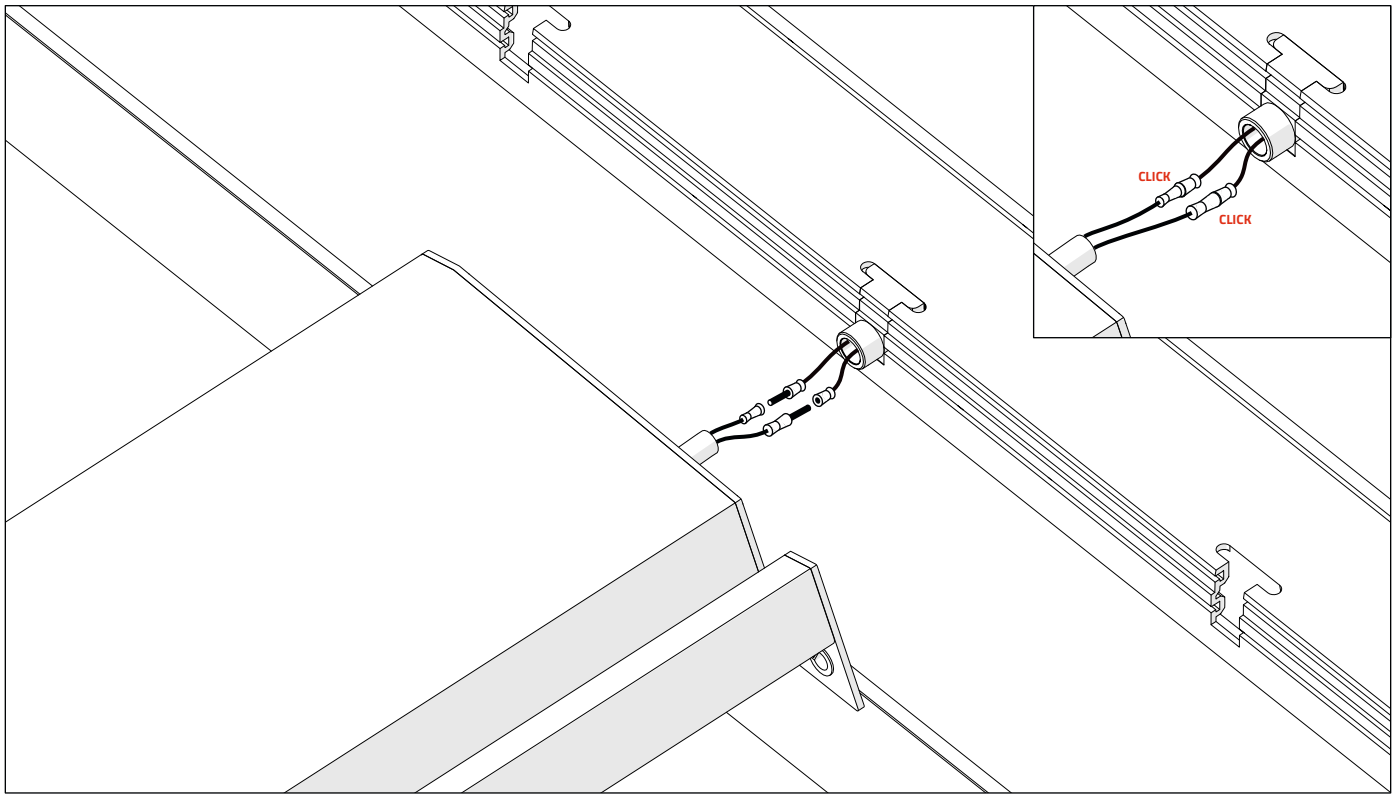

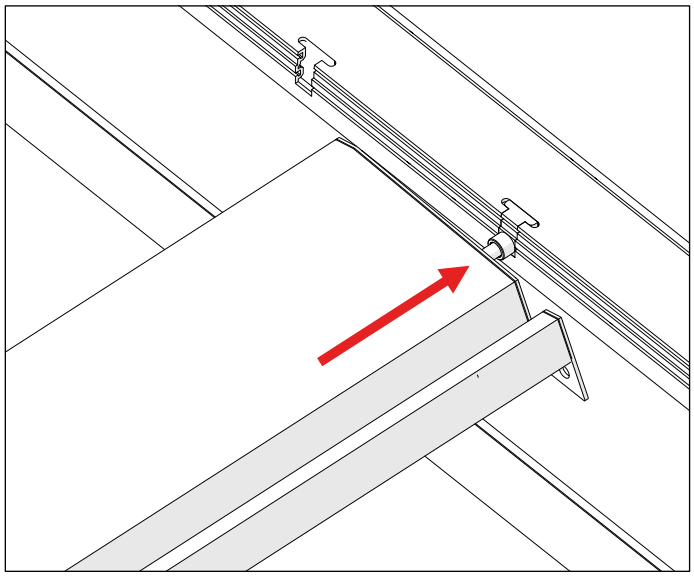

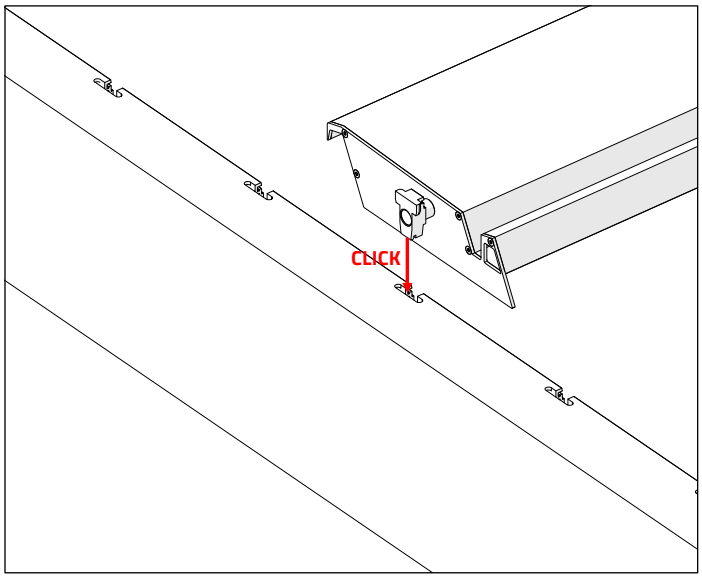

- Nous connectons les fils LED situés dans les lamelles avec les fils sortant de la couronne.
- Les câbles se terminent par un connecteur rond. S'il y a un éclairage RGBW dans les lamelles, il y aura 5 fils LED.
- Nous insérons les fils dans la couronne de la pergola, insérons la goupille de la lamelle dans la cheville.
- De l'autre côté, placez le cube au bout de la lamelle dans la couronne.